REVISION		
3		
2		
1		

DRN	10-11-08	中村
CHD		
APD	10-11-08	林

DENKOH
ELE.IND.CO.,LTD.

CUSTOMER

TYPE FORM KS-1P

SCALE

№ WPJE70027

200/400 V 50/50 Hz 11~15/11~15 KW

接続図

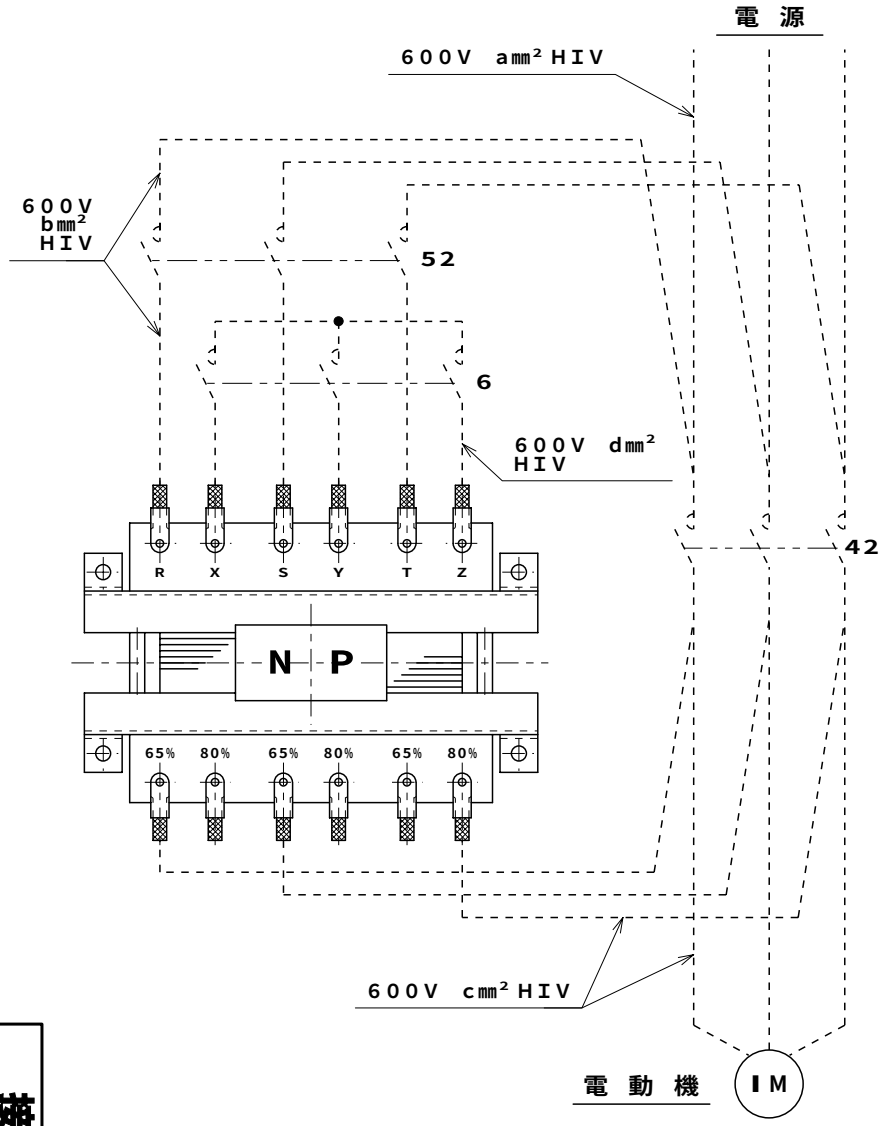

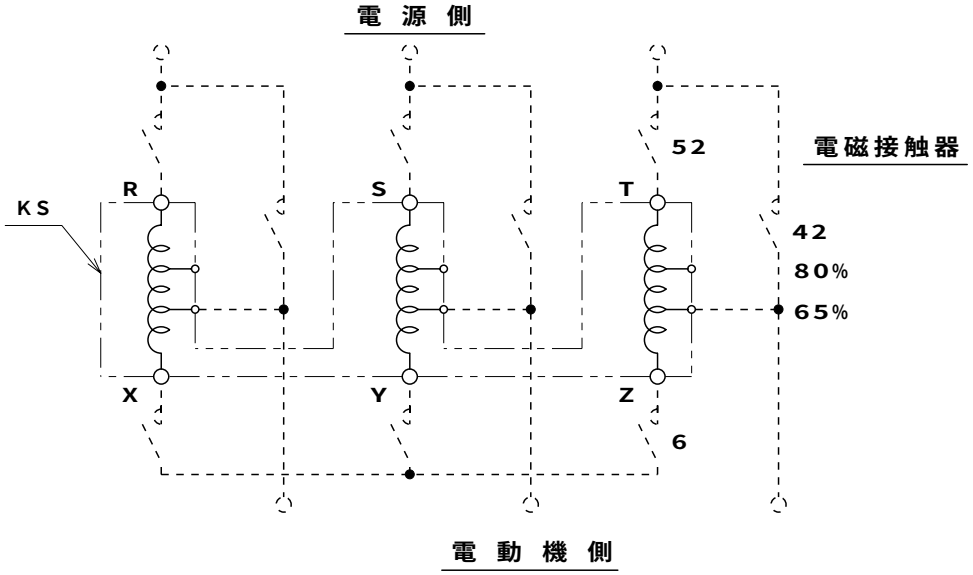

電圧	種別 / 容量(kW)	65%接続時始動電流(A)	電磁接触器 42	電磁接触器 52	電磁接触器 6 (※1)	電線 a(mm²) (※2)	電線 b(mm²)	電線 c(mm²) (※2)	電線 d(mm²)	ボルト e(M)	適応容量
200/220V 50/60Hz	11	147	SC-N2S	SC-N1	SC-N1	14	14	22	8	6	
	15		SC-N3								
400/440V 50/60Hz	11	74	SC-N1	SC-N1	SC-4-0	8	8	14	3.5	6	
	15		SC-N2								

※1 電磁接触器の型式は富士電機製を示します。
電磁接触器は供給外です。

※2 接続電線の太さは推奨値です。電動機の
定格電流にあわせて選定して下さい。

REVISION		
3		
2		
1		

APD	CHD	DRN
10-11-09		10-11-09
林		中村

DENKOH
ELE.IND.CO.,LTD.

TYPE FORM KS-1P
CUSTOMER
SCALE
№ WPJE70028
V Hz KW

接続図

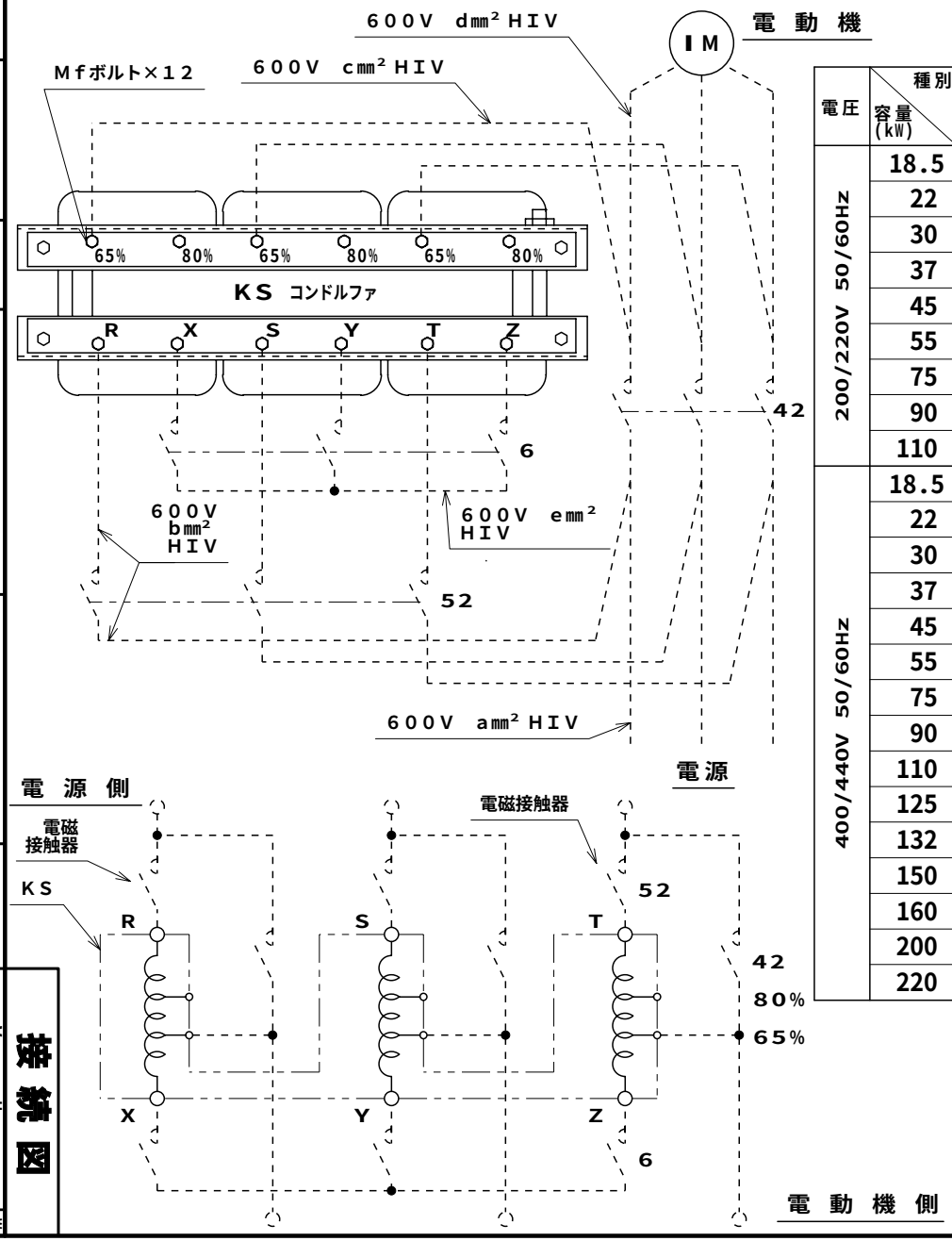

電圧	容量(kW) \ 種別	65%接続時始動電流(A)	電磁接触器 42	電磁接触器 52	電磁接触器 6 (※1)	電線 a(mm²) (※2)	電線 b(mm²)	電線 c(mm²)	電線 d(mm²) (※2)	電線 e(mm²)	ボルト f(M)	適応容量
200/220V 50/60Hz	18.5	216	SC-N4	SC-N2S	SC-N2	22	22	38	38	14	8	
	22		SC-N5									
	30	355	SC-N6	SC-N4	SC-N2S	60	38	60	60	22	10	
	37		SC-N7									
	45	513	SC-N8	SC-N5	SC-N5	100	60	100	100	38	12	
	55		SC-N10									
	75	700	SC-N11	SC-N7	SC-N6	150	100	150	150	38	12	
	90	989	SC-N12	SC-N8	SC-N7	100x2 (※3)	100	150	100x2 (※3)	60	12	
	110		SC-N12									
400/440V 50/60Hz	18.5	107	SC-N2S	SC-N1	SC-5-1	14	14	22	22	5.5	8	
	22		SC-N2S									
	30	178	SC-N3	SC-N2S	SC-N1	22	22	38	38	14	8	
	37		SC-N4									
	45	257	SC-N5	SC-N2S	SC-N2	38	38	38	38	14	8	
	55		SC-N6									
	75	350	SC-N7	SC-N4	SC-N2S	60	38	60	60	22	10	
	90	510	SC-N8	SC-N5	SC-N4	100	60	100	100	38	12	
	110		SC-N10									
	125	665	SC-N11	SC-N7	SC-N6	150	100	100	150	38	12	
	132		SC-N11									
	150		SC-N12									
	160	938	SC-N12	SC-N8	SC-N8	200	100	150	200	60	12	
	200		SC-N12									
	220		SC-N14									

始動タップ値	65%・80%
始動時間定格	65%タップ60秒
周囲温度	-10～40℃
絶縁種別	B種

※1 電磁接触器の型式は富士電機製を示します。電磁接触器は供給外です。

※2 接続電線の太さは推奨値です。電動機の定格電流にあわせて選定して下さい。

※3 電磁接触器端子にて分岐する場合、分岐用銅帯等を使用し配線して下さい。

REVISION		
3		
2		
1		

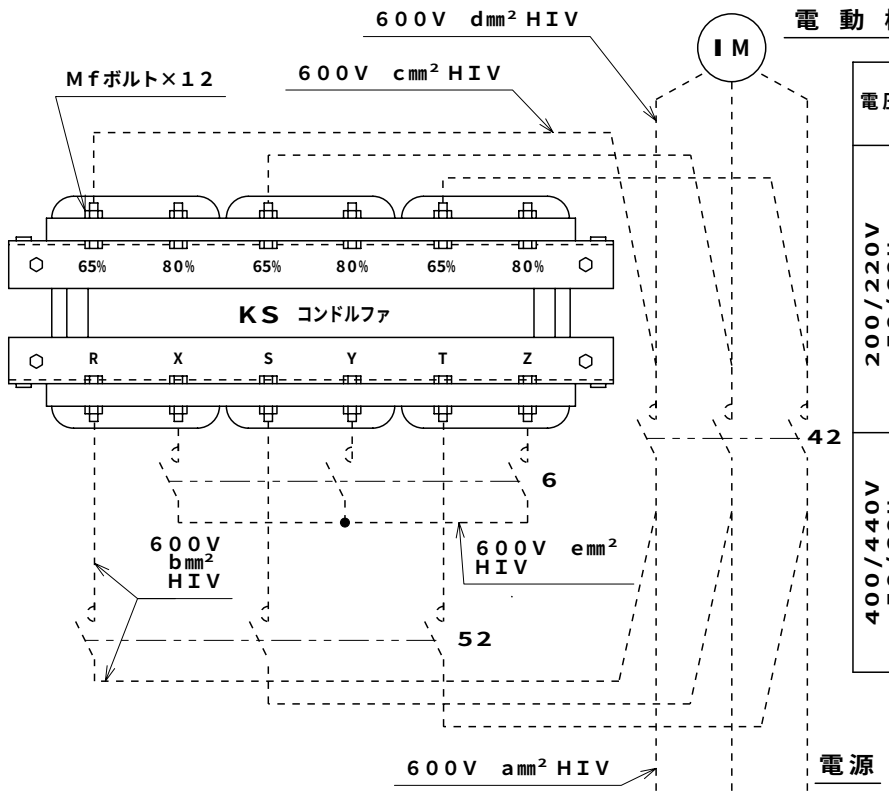

電圧	容量(kW) \ 種別	65%接続時始動電流(A)	電磁接触器 (※1) 42	52	6	電線 a(mm²) (※2,3)	電線 b(mm²)	電線 c(mm²)	電線 d(mm²) (※2,3)	電線 e(mm²)	ボルト f(M)	適応容量
200/220V 50/60Hz	125	1369	SC-N14	SC-N11	SC-N11	150x2	150	200	150x2	100	16	
	132		SC-N14									
	150		SC-N14									
	160	2016	SC-N16	SC-N14	SC-N14	250x2	200	325	250x2	100	16	
	200		SC-N16									
	220		CD-1205									
400/440V 50/60Hz	300	1347	SC-N14	SC-N11	SC-N10	325	150	200	325	100	16	
	400	1902	SC-N16	SC-N12	SC-N12	200x2	200	325	200x2	100	16	
	500	2282	CD-1205	SC-N14	SC-N14	250x2	250	325	250x2	150	16	

※1 電磁接触器の型式は富士電機製を示します。
電磁接触器は供給外です。

※2 接続電線の太さは推奨値です。電動機の
定格電流にあわせて選定して下さい。

※3 電磁接触器端子にて分岐する場合、分岐用
銅帯等を使用し配線して下さい。

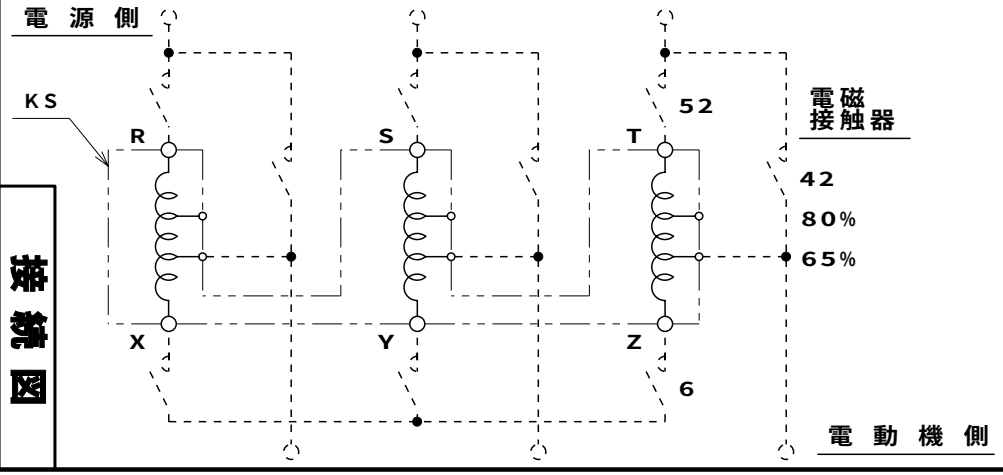

始動タップ値	65%・80%
始動時間定格	65%タップ60秒
周囲温度	-10～40℃
絶縁種別	B種

APD	CHD	DRN
10-11-09		10-11-09
林		中村

DENKOH
ELE.IND.CO.,LTD.

TYPE FORM KS-1P

CUSTOMER

SCALE

№ WPJE70029

V Hz KW

接続図